TEKPA

- Oval kesitli, spiral kenetli hava kanalları ve fitingsleri
- Yuvarlak kesitli, spiral kenetli hava kanalları ve fitingsleri
- Paslanmaz çelik bacalar
- Jet-cap
- Susturucular
- Dikdörtgen kesitli, izoleli ve izolesiz sızdırmaz hava kanalları
- Hazır izoleli tesisat boruları

- *Oval-Air ducts with spiral seam and fittings*
- *Circular ducts with spiral seam and fittings*
- *Stainless steel chimney*
- *Jet-cap*
- *Attenuators*
- *Rectangular leakproof air ducts with or without isolation*
- *Isolated pipes ready to use*

Alüminyum, Galvaniz ve Paslanmaz Saç, Sızdırmaz Spiral Kenetli Renkli Kanal ve Fitings Parçaları, Ø 71 - 1250 mm Ölçülerinde Yuvarlak Kanal, Her Çeşit Bağlantı Parçası, Contalı ve Contasız İmalat

Aluminium, galvanized and stainless steel leakproof pieces. Coloured tubes and fittings with the diameter from Ø 71 mm up to and including 1250 mm. Production with or without Rubber Gaskets

e-mail: tekpamuh@tekpamuh.com

20. yıl

Tecrübe ve deneyimlerimizle Sizlerin hizmetinizdeyiz.

Tekpa Havalandırma şirketi 1991 yılında, İzmir'de havalandırma sektörüne hizmet vermek üzere elektro mekanik tasarım firması olarak kuruldu. 1991 yılından itibarende bu konuda faaliyet göstermektedir. 1999 yılında SPİRO İSVİÇRE ile yapılan işbirliği çerçevesinde yuvarlak kesitli kanal ve fitings üretimine başlanmıştır.

Tekpa Havalandırma ayrıca oval kesitli ve dikdörtgen kesitli kanalları ve bu kanallara ait fitingsleri de üretmektedir. 16 yıldır 5.000 m²'lik modern imalat sahasında tam otomatik makinalar ile üretim yapmaktadır. Galvaniz, alüminyum ve paslanmaz çelikten mamul olarak üretilebilen yuvarlak, oval ve dikdörtgen kesitli hava kanalları ve bağlantı elemanları, krom nikel paslanmaz kazan bacaları, Jet-cap ve susturucular müşterinin isteği doğrultusunda izolasyonlu (ısı ve ses) ve boyalı olarak imal edilebilirler.

Tekpa Ventilation company which is a electro mechanical design company was established in year 1991 for serving to air conditioning business in İzmir. İt is serving to this business since year 1991.

Tekpa Ventilation started to produce circular ducts and fittings in 1999 with SPİRO SWİTZERLAND Cooperation. Also Tekpa produce oval and rectangular ducts with their fittings.The production is going on for 16 years with full automatic machines at modern factory that has 5000 m² area. Circular, oval and rectangular ducts which can be made of aluminium, galvanize and stainless steel, chrome nickel stainless steel boiler chimneys, Jet-cap and attenuators can be produce with isolation (for sound and heat) and painted that customer need.

MARKA TESCİL BELGESİ

Marka No : 2007 19165 - Ticaret

TEPKA

Marka Sahibi : TEKPA MÜHENDİSLİK TEKNİK MALZEME SANAYİ PAZARLAMA LİMİTED ŞİRKETİ TÜRKİYE CUMHURİYETİ Fatih Mh. 184 Sk. No:29 Sarnıç Gaziemir İZMİR

Emtiası : 06

Havalandırma, ısıtma ve air condition tesisatları için havalandırma kanalları, menfezler, menfez kapakları, anemostatlar, borular, baca şapkaları ... Dikdörtgen, silindirik, veya oval kesitli metal malzemeden mamul havalandırma, ısıtma, soğutma kanalları ve bacaları, bu kanal ve bacalara ait aksesuarlar.

Markaların Korunması Hakkında 556 Sayılı Kanun Hükmünde Kararnameye göre 11/04/2007 tarihinden itibaren ON YIL müddetle tescil edilmiştir.

Kutay KUMBASAR
Enstitü Başkanı a.
Markalar Dairesi Başkanı

TÜRK PATENT [ ] ENSTİTÜSÜ

TEKPA

OVAL KESİTLİ SPİRAL KENETLİ HAVALANDIRMA KANALI
OVAL AIR DUCT WITH SPIRAL SEAM

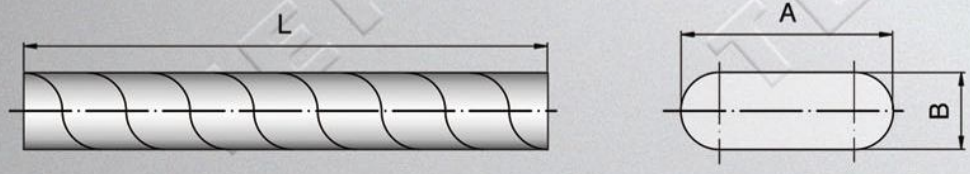

Oval hava kanalları, yuvarlak ve dikdörtgen kesitli hava kanallarının sahip olduğu avantajlara tek başına sahiptir. Kot problemi olan mimarilerde ideal ve estetik çözümler sunar. Yuvarlak yapılarından dolayı hava akışı daha laminer olduğundan daha az basınç kaybı olmaktadır. Sahip olduğu düşük yüzey alanı ve yüksek sızdırmazlık sistemin önemli avantajlarındandır. Ashrae tarafından eşdeğer çaplar aşağıda belirtildiği gibidir.

Oval air ducts have advantages by itself which circular and rectangular air ducts have. Oval ducts systems present ideal and esthetic solutions at places which have a altitude problem. Because of their circular shapes, the air flow becomes more laminer so there will become less pressure drop. The low surface area and high leakproof are the important advantages of the oval duct systems. Below there are equivalance diameters made by Ashrae.

B(mm)	A(mm)	Deş(mm)
75	350	160
75	400	180
75	430	180
75	450	180
75	520	200
75	590	200
75	670	200
75	750	224
75	840	250
100	340	200
100	390	200
100	420	200
100	440	200
100	500	224
100	570	250
100	650	250
100	730	280
125	320	200
125	370	224
125	400	224
125	430	250
125	490	250
125	560	280
125	640	280
125	720	300
125	810	315
125	880	315
150	350	250
150	390	250
150	410	250
150	470	280
150	550	300
150	620	315
150	700	315
150	800	355
150	860	355
150	910	355
150	1030	400
150	1180	400
200	360	280
200	380	280
200	450	315
200	520	355
200	590	355
200	670	400
200	770	400
200	830	400
200	880	450
200	1010	450
200	1150	500
200	1310	500
250	350	300
250	420	355
250	490	355
250	570	400
250	640	400
250	740	450
250	800	450
250	850	500
250	980	500
250	1120	560
250	1280	560
250	1440	600
250	1630	630
250	1830	630

B(mm)	A(mm)	Deş(mm)
300	460	400
300	540	400
300	620	450
300	710	500
300	770	500
300	820	500
300	950	560
300	1090	600
300	1250	630
300	1410	630
300	1600	710
300	1800	710
300	2040	800
350	510	450
350	590	450
350	680	500
350	750	560
350	790	560
350	920	600
350	1060	630
350	1220	710
350	1380	710
350	1570	710
350	1770	800
350	2010	800

B(mm)	A(mm)	Deş(mm)
400	560	500
400	650	560
400	720	560
400	760	560
400	890	630
400	1030	630
400	1190	710
400	1350	800
400	1540	800
400	1740	900
400	1980	900
450	530	500
450	620	560
450	690	560
450	730	600
450	860	630
450	1000	710
450	1160	710
450	1320	800
450	1510	900
450	1710	900
450	1950	1000
450	2010	1000

B(mm)	A(mm)	Deş(mm)
500	600	560
500	660	600
500	710	630
500	830	710
500	970	710
500	1120	800
500	1290	800
500	1480	900
500	1690	900
500	1920	1000
500	2080	1000
550	630	600
550	680	630
550	800	710
550	940	710
550	1100	800
550	1260	900
550	1450	900
550	1650	1000
550	1890	1000
550	2040	1120
600	650	630
600	770	710
600	910	800
600	1070	800
600	1230	900
600	1420	1000
600	1620	1000
600	1860	1120
600	2010	1120

- İzoleli imalatımız mevcuttur / *These pieces can be isolated in our company*
- Maksimum boy 3 m olacak şekilde imal edilir / *They are produced with max length 3 m*
- İstenilen boy, ebat ve renkte imalat vardır / *It's also possible to produce every length,size and colour that customer needs.*

TEKPA

OVAL DİRSEK 90° (ZOR KIVRIM)
OVAL ELBOW 90º (HARD BEND)

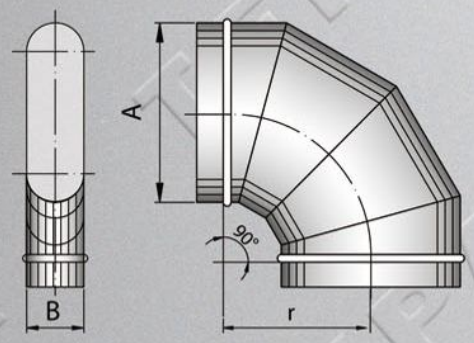

r = A
L=Tan 22,5° x r

OVAL DİRSEK 90° (KOLAY KIVRIM)
OVAL ELBOW 90º (EASY BEND)

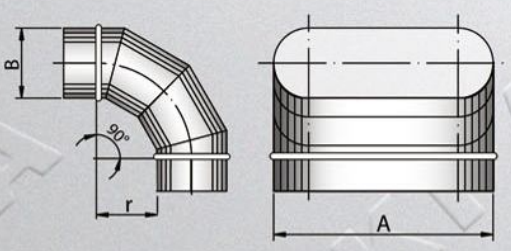

r = B
L=Tan 22,5° x r

B(mm)	A(mm)
75	350
75	400
75	430
75	450
75	520
75	590
75	670
75	750
75	840
100	340
100	390
100	420
100	440
100	500
100	570
100	650
100	730
125	320
125	370
125	400
125	430
125	490
125	560
125	640
125	720
125	810
125	880
150	350
150	390
150	410
150	470
150	550
150	620
150	700
150	800
150	860
150	910
150	1030
150	1180
200	360
200	380
200	450
200	520
200	590
200	670
200	770
200	830
200	880
200	1010
200	1150
200	1310
250	350
250	420
250	490
250	570
250	640
250	740
250	800
250	850
250	980
250	1120
250	1280
250	1440
250	1630
250	1830

B(mm)	A(mm)
300	460
300	540
300	620
300	710
300	770
300	820
300	950
300	1090
300	1250
300	1410
300	1600
300	1800
300	2040
350	510
350	590
350	680
350	750
350	790
350	920
350	1060
350	1220
350	1380
350	1570
350	1770
350	2010
400	560
400	650
400	720
400	760
400	890
400	1030
400	1190
400	1350
400	1540
400	1740
400	1980

B(mm)	A(mm)
450	530
450	620
450	690
450	730
450	860
450	1000
450	1160
450	1320
450	1510
450	1710
450	1950
450	2010
500	600
500	660
500	710
500	830
500	970
500	1120
500	1290
500	1480
500	1690
500	1920
500	2080

B(mm)	A(mm)
550	630
550	680
550	800
550	940
550	1100
550	1260
550	1450
550	1650
550	1890
550	2040
600	650
600	770
600	910
600	1070
600	1230
600	1420
600	1620
600	1860
600	2010

• Contalı ve contasız imalatımız mevcuttur
/ The products can be produced with or without gasket

TEKPA

OVAL DİRSEK 60° (ZOR KIVRIM)
OVAL ELBOW 60º (HARD BEND)

OVAL DİRSEK 60° (KOLAY KIVRIM)
OVAL ELBOW 60º (EASY BEND)

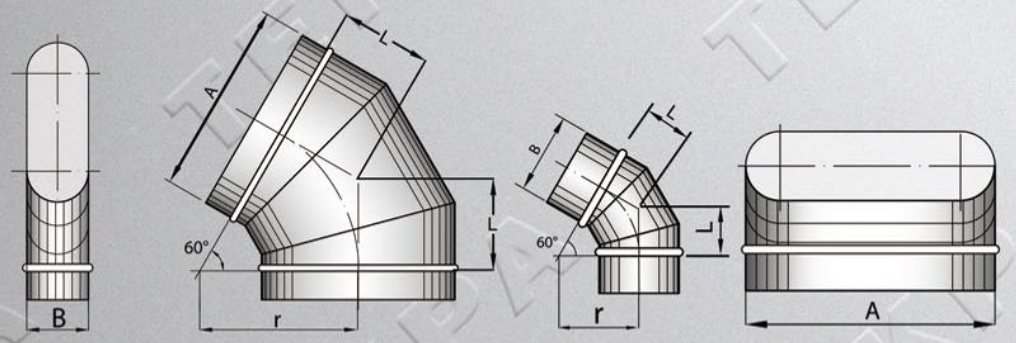

r = A
L = Tan 30° x r

r = B
L = Tan 30° x r

B(mm)	A(mm)
75	350
75	400
75	430
75	450
75	520
75	590
75	670
75	750
75	840
100	340
100	390
100	420
100	440
100	500
100	570
100	650
100	730
125	320
125	370
125	400
125	430
125	490
125	560
125	640
125	720
125	810
125	880
150	350
150	390
150	410
150	470
150	550
150	620
150	700
150	800
150	860
150	910
150	1030
150	1180
200	360
200	380
200	450
200	520
200	590
200	670
200	770
200	830
200	880
200	1010
200	1150
200	1310
250	350
250	420
250	490
250	570
250	640
250	740
250	800
250	850
250	980
250	1120
250	1280
250	1440
250	1630
250	1830

B(mm)	A(mm)
300	460
300	540
300	620
300	710
300	770
300	820
300	950
300	1090
300	1250
300	1410
300	1600
300	1800
300	2040
350	510
350	590
350	680
350	750
350	790
350	920
350	1060
350	1220
350	1380
350	1570
350	1770
350	2010
400	560
400	650
400	720
400	760
400	890
400	1030
400	1190
400	1350
400	1540
400	1740
400	1980

B(mm)	A(mm)
450	530
450	620
450	690
450	730
450	860
450	1000
450	1160
450	1320
450	1510
450	1710
450	1950
450	2010
500	600
500	660
500	710
500	830
500	970
500	1120
500	1290
500	1480
500	1690
500	1920
500	2080

B(mm)	A(mm)
550	630
550	680
550	800
550	940
550	1100
550	1260
550	1450
550	1650
550	1890
550	2040
600	650
600	770
600	910
600	1070
600	1230
600	1420
600	1620
600	1860
600	2010

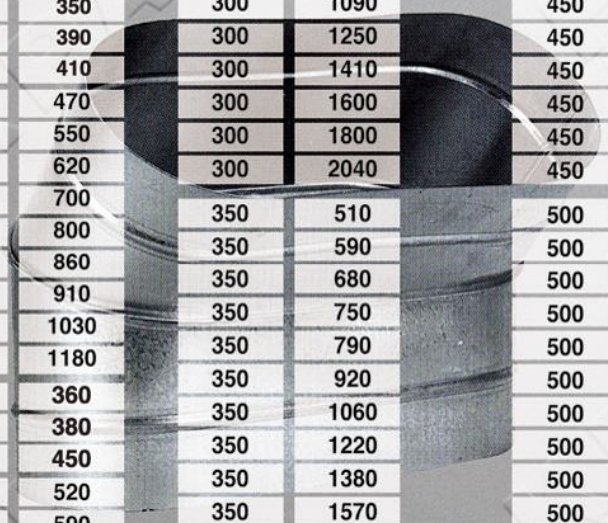

• Contalı ve contasız imalatımız mevcuttur
The products can be produced with or without gasket

TEKPA

OVAL DİRSEK 45° (ZOR KIVRIM)
OVAL ELBOW 45º (HARD BEND)

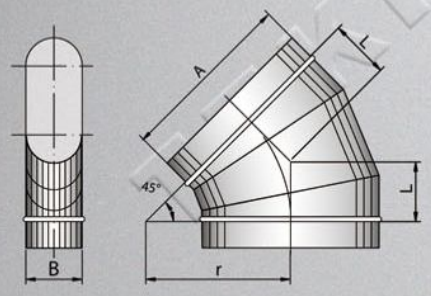

r = A
L = Tan 22,5° x r

OVAL DİRSEK 45° (KOLAY KIVRIM)
OVAL ELBOW 45º (EASY BEND)

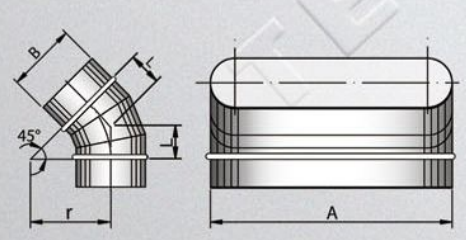

r = B
L = Tan 22,5° x r

B(mm)	A(mm)
75	350
75	400
75	430
75	450
75	520
75	590
75	670
75	750
75	840
100	340
100	390
100	420
100	440
100	500
100	570
100	650
100	730
125	320
125	370
125	400
125	430
125	490
125	560
125	640
125	720
125	810
125	880
150	350
150	390
150	410
150	470
150	550
150	620
150	700
150	800
150	860
150	910
150	1030
150	1180
200	360
200	380
200	450
200	520
200	590
200	670
200	770
200	830
200	880
200	1010
200	1150
200	1310
250	350
250	420
250	490
250	570
250	640
250	740
250	800
250	850
250	980
250	1120
250	1280
250	1440
250	1630
250	1830

B(mm)	A(mm)
300	460
300	540
300	620
300	710
300	770
300	820
300	950
300	1090
300	1250
300	1410
300	1600
300	1800
300	2040
350	510
350	590
350	680
350	750
350	790
350	920
350	1060
350	1220
350	1380
350	1570
350	1770
350	2010
400	560
400	650
400	720
400	760
400	890
400	1030
400	1190
400	1350
400	1540
400	1740
400	1980

B(mm)	A(mm)
450	530
450	620
450	690
450	730
450	860
450	1000
450	1160
450	1320
450	1510
450	1710
450	1950
450	2010
500	600
500	660
500	710
500	830
500	970
500	1120
500	1290
500	1480
500	1690
500	1920
500	2080

B(mm)	A(mm)
550	630
550	680
550	800
550	940
550	1100
550	1260
550	1450
550	1650
550	1890
550	2040
600	650
600	770
600	910
600	1070
600	1230
600	1420
600	1620
600	1860
600	2010

• Contalı ve contasız imalatımız mevcuttur
/ The products can be produced with or without gasket

TEKPA

OVAL DİRSEK 30° (ZOR KIVRIM)
OVAL ELBOW 30º (HARD BEND)

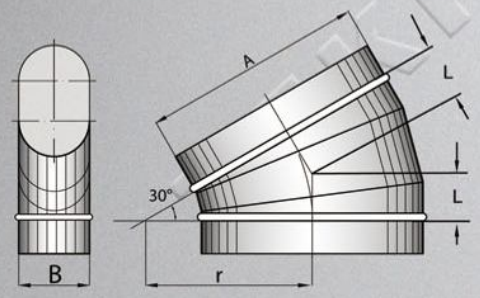

r = A
L = Tan 15° x r

OVAL DİRSEK 30° (KOLAY KIVRIM)
OVAL ELBOW 30º (EASY BEND)

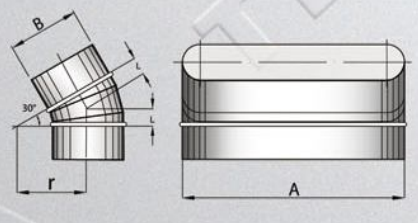

r = B
L = Tan 15° x r

B(mm)	A(mm)
75	350
75	400
75	430
75	450
75	520
75	590
75	670
75	750
75	840
100	340
100	390
100	420
100	440
100	500
100	570
100	650
100	730
125	320
125	370
125	400
125	430
125	490
125	560
125	640
125	720
125	810
125	880
150	350
150	390
150	410
150	470
150	550
150	620
150	700
150	800
150	860
150	910
150	1030
150	1180
200	360
200	380
200	450
200	520
200	590
200	670
200	770
200	830
200	880
200	1010
200	1150
200	1310
250	350
250	420
250	490
250	570
250	640
250	740
250	800
250	850
250	980
250	1120
250	1280
250	1440
250	1630
250	1830

B(mm)	A(mm)
300	460
300	540
300	620
300	710
300	770
300	820
300	950
300	1090
300	1250
300	1410
300	1600
300	1800
300	2040
350	510
350	590
350	680
350	750
350	790
350	920
350	1060
350	1220
350	1380
350	1570
350	1770
350	2010
400	560
400	650
400	720
400	760
400	890
400	1030
400	1190
400	1350
400	1540
400	1740
400	1980

B(mm)	A(mm)
450	530
450	620
450	690
450	730
450	860
450	1000
450	1160
450	1320
450	1510
450	1710
450	1950
450	2010
500	600
500	660
500	710
500	830
500	970
500	1120
500	1290
500	1480
500	1690
500	1920
500	2080

B(mm)	A(mm)
550	630
550	680
550	800
550	940
550	1100
550	1260
550	1450
550	1650
550	1890
550	2040
600	650
600	770
600	910
600	1070
600	1230
600	1420
600	1620
600	1860
600	2010

• Contalı ve contasız imalatımız mevcuttur
/ The products can be produced with or without gasket

TEKPA

OVAL S PARÇASI (ZOR KIVRIM)
OVAL S-PIECE (HARD BEND)

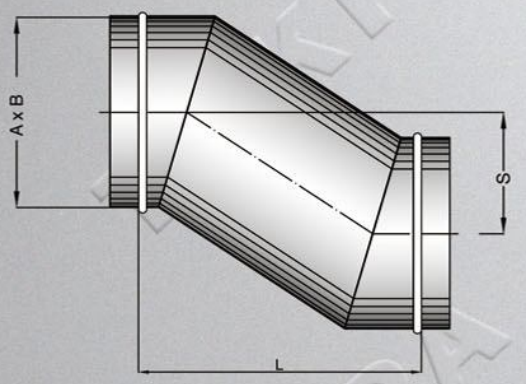

OVAL S PARÇASI (KOLAY KIVRIM)
OVAL S-PIECE (EASY BEND)

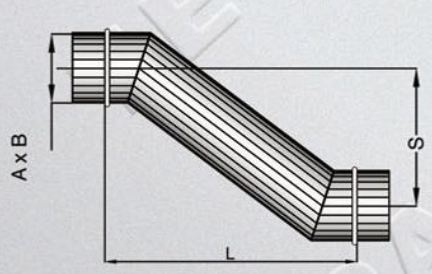

B(mm)	A(mm)
75	350
75	400
75	430
75	450
75	520
75	590
75	670
75	750
75	840
100	340
100	390
100	420
100	440
100	500
100	570
100	650
100	730
125	320
125	370
125	400
125	430
125	490
125	560
125	640
125	720
125	810
125	880
150	350
150	390
150	410
150	470
150	550
150	620
150	700
150	800
150	860
150	910
150	1030
150	1180
200	360
200	380
200	420
200	520
200	590
200	670
200	770
200	830
200	880
200	1010
200	1150
200	1310
250	350
250	420
250	490
250	570
250	640
250	740
250	800
250	850
250	980
250	1120
250	1280
250	1440
250	1630
250	1830

B(mm)	A(mm)
300	460
300	540
300	620
300	710
300	770
300	820
300	950
300	1090
300	1250
300	1410
300	1600
300	1800
300	2040
350	510
350	590
350	680
350	750
350	790
350	920
350	1060
350	1220
350	1380
350	1570
350	1770
350	2010
400	560
400	650
400	720
400	760
400	890
400	1030
400	1190
400	1350
400	1540
400	1740
400	1980

B(mm)	A(mm)
450	530
450	620
450	690
450	730
450	860
450	1000
450	1160
450	1320
450	1510
450	1710
450	1950
450	2010
500	600
500	660
500	710
500	830
500	970
500	1120
500	1290
500	1480
500	1690
500	1920
500	2080

B(mm)	A(mm)
550	630
550	680
550	800
550	940
550	1100
550	1260
550	1450
550	1650
550	1890
550	2040
600	650
600	770
600	910
600	1070
600	1230
600	1420
600	1620
600	1860
600	2010

- İstenilen uzunlukta ve kaçışta (S) imal edilir
  / It's also possible to produce coch length that customer needs
- Contalı ve contasız imalatımız mevcuttur
  / The products can be produced with or without gasket

TEKPA

OVAL SAPLAMA - YUVARLAK KENARA
OVAL TAKEOFF - TO THE ROUND SIDE

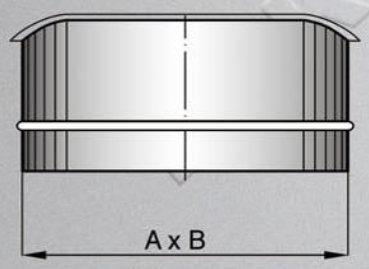

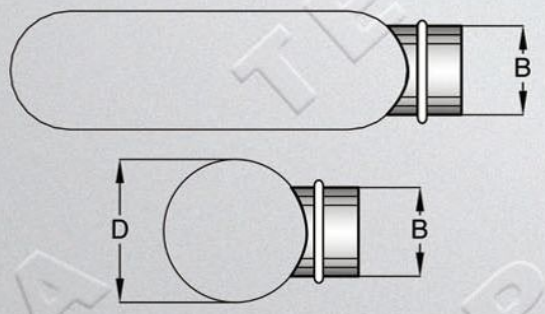

B(mm)	A(mm)
75	350
75	400
75	430
75	450
75	520
75	590
75	670
75	750
75	840
100	340
100	390
100	420
100	440
100	500
100	570
100	650
100	730
125	320
125	370
125	400
125	430
125	490
125	560
125	640
125	720
125	810
125	880
150	350
150	390
150	410
150	470
150	550
150	620
150	700
150	800
150	860
150	910
150	1030
150	1180
200	360
200	380
200	420
200	520
200	590
200	670
200	770
200	830
200	880
200	1010
200	1150
200	1310
250	350
250	420
250	490
250	570
250	640
250	740
250	800
250	850
250	980
250	1120
250	1280
250	1440
250	1630
250	1830

B(mm)	A(mm)
300	460
300	540
300	620
300	710
300	770
300	820
300	950
300	1090
300	1250
300	1410
300	1600
300	1800
300	2040
350	510
350	590
350	680
350	750
350	790
350	920
350	1060
350	1220
350	1380
350	1570
350	1770
350	2010
400	560
400	650
400	720
400	760
400	890
400	1030
400	1190
400	1350
400	1540
400	1740
400	1980

B(mm)	A(mm)
450	530
450	620
450	690
450	730
450	860
450	1000
450	1160
450	1320
450	1510
450	1710
450	1950
450	2010
500	600
500	660
500	710
500	830
500	970
500	1120
500	1290
500	1480
500	1690
500	1920
500	2080

B(mm)	A(mm)
550	630
550	680
550	800
550	940
550	1100
550	1260
550	1450
550	1650
550	1890
550	2040
600	650
600	770
600	910
600	1070
600	1230
600	1420
600	1620
600	1860
600	2010

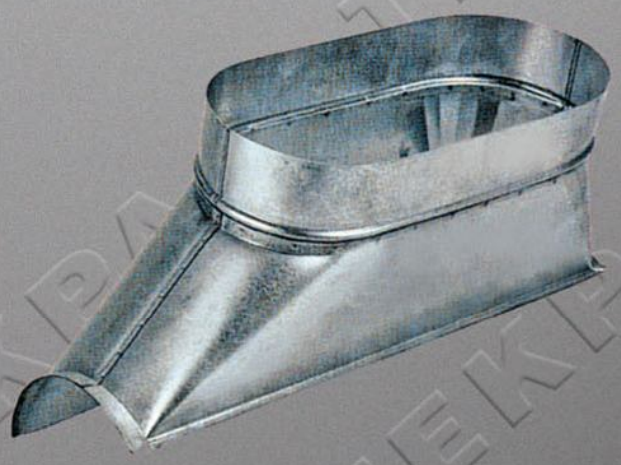

• Contalı ve contasız imalatımız mevcuttur
/ The products can be produced with or without gasket

TEKPA

OVAL SAPLAMA - DÜZ KENARA
OVAL TAKEOFF - TO THE FLAT SIDE

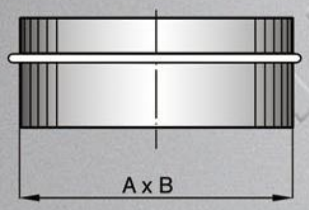

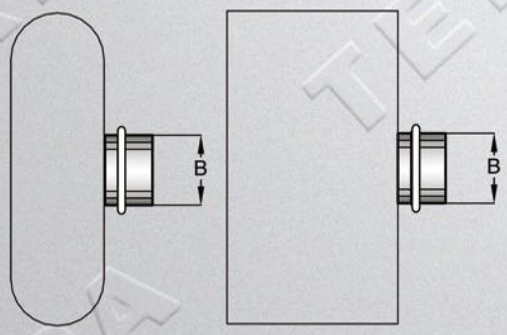

B(mm)	A(mm)
75	350
75	400
75	430
75	450
75	520
75	590
75	670
75	750
75	840
100	340
100	390
100	420
100	440
100	500
100	570
100	650
100	730
125	320
125	370
125	400
125	430
125	490
125	560
125	640
125	720
125	810
125	880
150	350
150	390
150	410
150	470
150	550
150	620
150	700
150	800
150	860
150	910
150	1030
150	1180
200	360
200	380
200	420
200	520
200	590
200	670
200	770
200	830
200	880
200	1010
200	1150
200	1310
250	350
250	420
250	490
250	570
250	640
250	740
250	800
250	850
250	980
250	1120
250	1280
250	1440
250	1630
250	1830

B(mm)	A(mm)
300	460
300	540
300	620
300	710
300	770
300	820
300	950
300	1090
300	1250
300	1410
300	1600
300	1800
300	2040
350	510
350	590
350	680
350	750
350	790
350	920
350	1060
350	1220
350	1380
350	1570
350	1770
350	2010
400	560
400	650
400	720
400	760
400	890
400	1030
400	1190
400	1350
400	1540
400	1740
400	1980

B(mm)	A(mm)
450	530
450	620
450	690
450	730
450	860
450	1000
450	1160
450	1320
450	1510
450	1710
450	1950
450	2010
500	600
500	660
500	710
500	830
500	970
500	1120
500	1290
500	1480
500	1690
500	1920
500	2080

B(mm)	A(mm)
550	630
550	680
550	800
550	940
550	1100
550	1260
550	1450
550	1650
550	1890
550	2040
600	650
600	770
600	910
600	1070
600	1230
600	1420
600	1620
600	1860
600	2010

• Contalı ve contasız imalatımız mevcuttur
/ The products can be produced with or without gasket

TEKPA

OVAL KÖR KAPAK / *OVAL END CAP*

B(mm)	A(mm)
75	350
75	400
75	430
75	450
75	520
75	590
75	670
75	750
75	840
100	340
100	390
100	420
100	440
100	500
100	570
100	650
100	730
125	320
125	370
125	400
125	430
125	490
125	560
125	640
125	720
125	810
125	880
150	350
150	390
150	410
150	470
150	550
150	620
150	700
150	800
150	860
150	910
150	1030
150	1180
200	360
200	380
200	420
200	520
200	590
200	670
200	770
200	830
200	880
200	1010
200	1150
200	1310
250	350
250	420
250	490
250	570
250	640
250	740
250	800
250	850
250	980
250	1120
250	1280
250	1440
250	1630
250	1830

B(mm)	A(mm)
300	460
300	540
300	620
300	710
300	770
300	820
300	950
300	1090
300	1250
300	1410
300	1600
300	1800
300	2040
350	510
350	590
350	680
350	750
350	790
350	920
350	1060
350	1220
350	1380
350	1570
350	1770
350	2010
400	560
400	650
400	720
400	760
400	890
400	1030
400	1190
400	1350
400	1540
400	1740
400	1980

B(mm)	A(mm)
450	530
450	620
450	690
450	730
450	860
450	1000
450	1160
450	1320
450	1510
450	1710
450	1950
450	2010
500	600
500	660
500	710
500	830
500	970
500	1120
500	1290
500	1480
500	1690
500	1920
500	2080

B(mm)	A(mm)
550	630
550	680
550	800
550	940
550	1100
550	1260
550	1450
550	1650
550	1890
550	2040
600	650
600	770
600	910
600	1070
600	1230
600	1420
600	1620
600	1860
600	2010

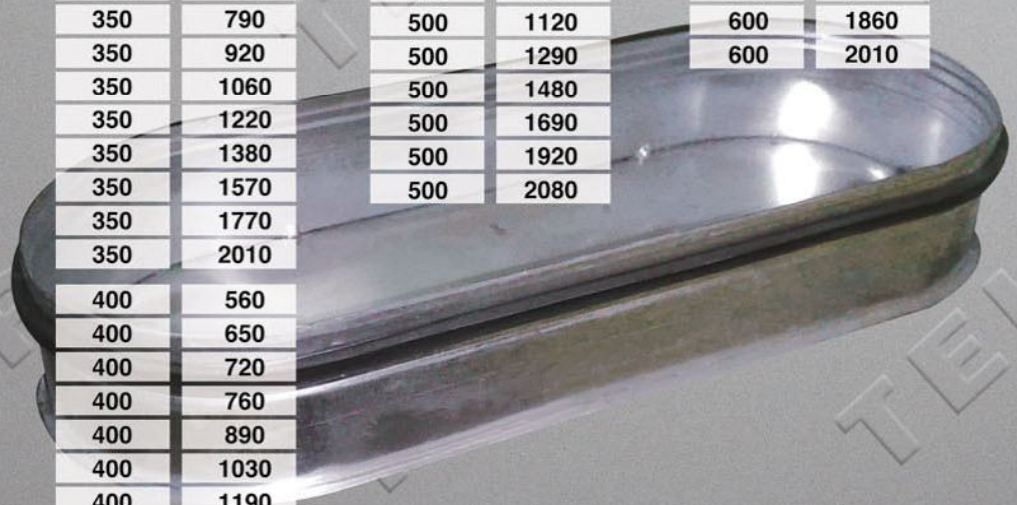

• Contalı ve contasız imalatımız mevcuttur
The products can be produced with or without gasket

TEKPA

B(mm)	A(mm)
75	350
75	400
75	430
75	450
75	520
75	590
75	670
75	750
75	840
100	340
100	390
100	420
100	440
100	500
100	570
100	650
100	730
125	320
125	370
125	400
125	430
125	490
125	560
125	640
125	720
125	810
125	880
150	350
150	390
150	410
150	470
150	550
150	620
150	700
150	800
150	860
150	910
150	1030
150	1180
200	360
200	380
200	420
200	520
200	590
200	670
200	770
200	830
200	880
200	1010
200	1150
200	1310
250	350
250	420
250	490
250	570
250	640
250	740
250	800
250	850
250	980
250	1120
250	1280
250	1440
250	1630
250	1830

OVAL MANŞON
/ OVAL CONNECTOR
(DUCT to DUCT)

OVAL BİLEZİK
/ OVAL CONNECTOR
(FITINGS to FITINGS)

B(mm)	A(mm)
300	460
300	540
300	620
300	710
300	770
300	820
300	950
300	1090
300	1250
300	1410
300	1600
300	1800
300	2040
350	510
350	590
350	680
350	750
350	790
350	920
350	1060
350	1220
350	1380
350	1570
350	1770
350	2010
400	560
400	650
400	720
400	760
400	890
400	1030
400	1190
400	1350
400	1540
400	1740
400	1980

B(mm)	A(mm)
450	530
450	620
450	690
450	730
450	860
450	1000
450	1160
450	1320
450	1510
450	1710
450	1950
450	2010
500	600
500	660
500	710
500	830
500	970
500	1120
500	1290
500	1480
500	1690
500	1920
500	2080

B(mm)	A(mm)
550	630
550	680
550	800
550	940
550	1100
550	1260
550	1450
550	1650
550	1890
550	2040
600	650
600	770
600	910
600	1070
600	1230
600	1420
600	1620
600	1860
600	2010

• Contalı ve contasız imalatımız mevcuttur
/ The products can be produced with or without gasket

TEKPA

OVAL DAMPER / *OVAL VOLUME DAMPER*

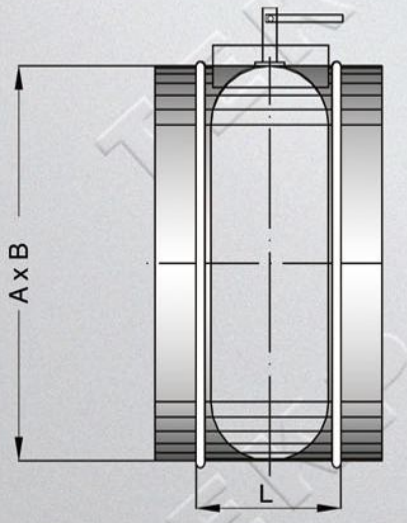

B(mm)	A(mm)
75	350
75	400
75	430
75	450
75	520
75	590
75	670
75	750
75	840
100	340
100	390
100	420
100	440
100	500
100	570
100	650
100	730
125	320
125	370
125	400
125	430
125	490
125	560
125	640
125	720
125	810
125	880
150	350
150	390
150	410
150	470
150	550
150	620
150	700
150	800
150	860
150	910
150	1030
150	1180
200	360
200	380
200	420
200	520
200	590
200	670
200	770
200	830
200	880
200	1010
200	1150
200	1310
250	350
250	420
250	490
250	570
250	640
250	740
250	800
250	850
250	980
250	1120
250	1280
250	1440
250	1630
250	1830

B(mm)	A(mm)
300	460
300	540
300	620
300	710
300	770
300	820
300	950
300	1090
300	1250
300	1410
300	1600
300	1800
300	2040
350	510
350	590
350	680
350	750
350	790
350	920
350	1060
350	1220
350	1380
350	1570
350	1770
350	2010
400	560
400	650
400	720
400	760
400	890
400	1030
400	1190
400	1350
400	1540
400	1740
400	1980

B(mm)	A(mm)
450	530
450	620
450	690
450	730
450	860
450	1000
450	1160
450	1320
450	1510
450	1710
450	1950
450	2010
500	600
500	660
500	710
500	830
500	970
500	1120
500	1290
500	1480
500	1690
500	1920
500	2080

B(mm)	A(mm)
550	630
550	680
550	800
550	940
550	1100
550	1260
550	1450
550	1650
550	1890
550	2040
600	650
600	770
600	910
600	1070
600	1230
600	1420
600	1620
600	1860
600	2010

• Contalı ve contasız imalatımız mevcuttur
/ The products can be produced with or without gasket

TEKPA

OVAL PANTOLON / *OVAL Y BRANGE*

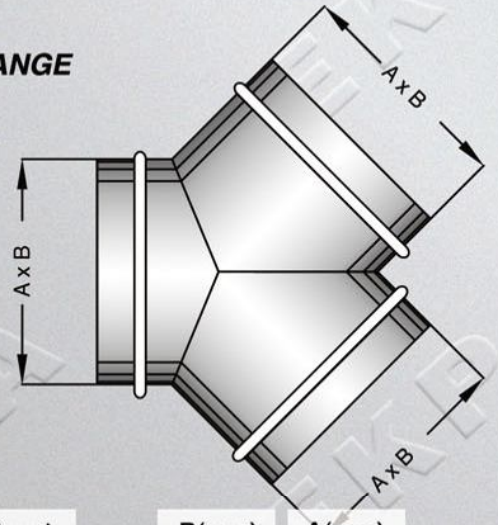

B(mm)	A(mm)
75	350
75	400
75	430
75	450
75	520
75	590
75	670
75	750
75	840
100	340
100	390
100	420
100	440
100	500
100	570
100	650
100	730
125	320
125	370
125	400
125	430
125	490
125	560
125	640
125	720
125	810
125	880
150	350
150	390
150	410
150	470
150	550
150	620
150	700
150	800
150	860
150	910
150	1030
150	1180
200	360
200	380
200	420
200	520
200	590
200	670
200	770
200	830
200	880
200	1010
200	1150
200	1310
250	350
250	420
250	490
250	570
250	640
250	740
250	800
250	850
250	980
250	1120
250	1280
250	1440
250	1630
250	1830

B(mm)	A(mm)
300	460
300	540
300	620
300	710
300	770
300	820
300	950
300	1090
300	1250
300	1410
300	1600
300	1800
300	2040
350	510
350	590
350	680
350	750
350	790
350	920
350	1060
350	1220
350	1380
350	1570
350	1770
350	2010
400	560
400	650
400	720
400	760
400	890
400	1030
400	1190
400	1350
400	1540
400	1740
400	1980

B(mm)	A(mm)
450	530
450	620
450	690
450	730
450	860
450	1000
450	1160
450	1320
450	1510
450	1710
450	1950
450	2010
500	600
500	660
500	710
500	830
500	970
500	1120
500	1290
500	1480
500	1690
500	1920
500	2080

B(mm)	A(mm)
550	630
550	680
550	800
550	940
550	1100
550	1260
550	1450
550	1650
550	1890
550	2040
600	650
600	770
600	910
600	1070
600	1230
600	1420
600	1620
600	1860
600	2010

TEKPA

• Contalı ve contasız imalatımız mevcuttur
/ The products can be produced with or without gasket

YUVARLAKTAN OVALE ADAPTÖR
REDUCER - ROUND TO OVAL

simetrik - *symetric*

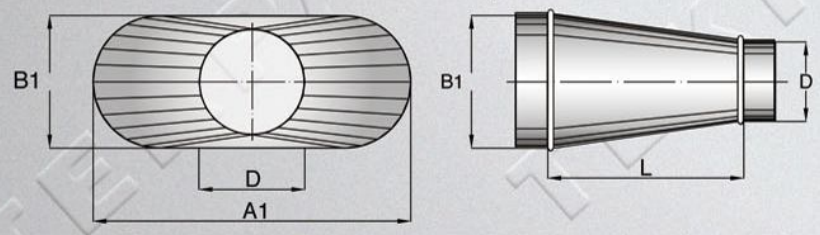

asimetrik - *asymetric*

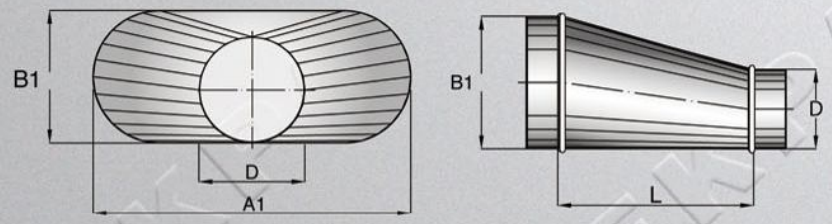

OVALDEN OVALE REDÜKSİYON
REDUCER - OVAL TO OVAL

simetrik - *symetric*

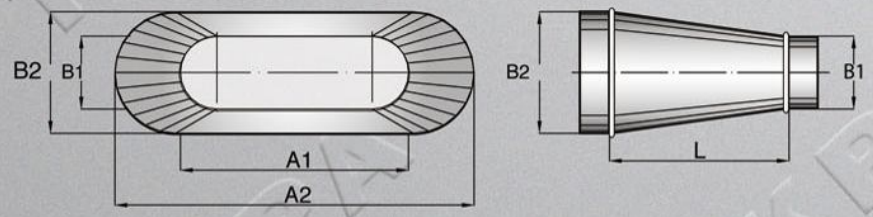

asimetrik - *asymetric*

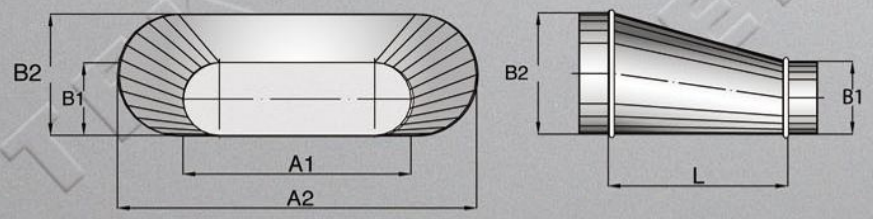

PRİZMATİK KESİTTEN OVALE ADAPTÖR
REDUCER - RECTANGULAR TO OVAL

simetrik - *symetric*

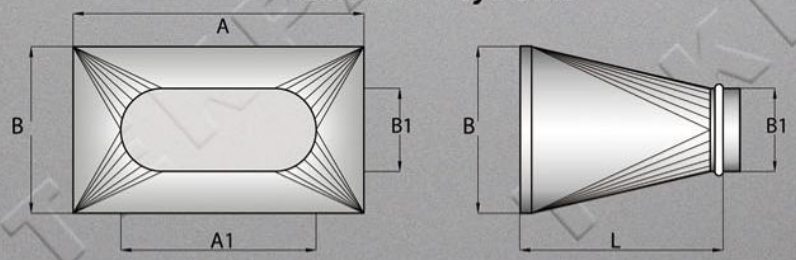

asimetrik - *asymetric*

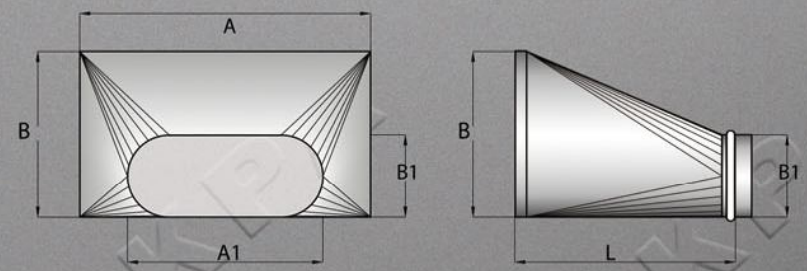

- İstenilen boy ve ebatta imalat vardır / *It's also possible to produce every length,and size that customer needs.*
- Contalı ve contasız imalatımız mevcuttur / *The products can be produced with or without gasket*

TEKPA

OVAL T PARÇASI (YUVARLAK KENARA)
OVAL TEE PIECE (TO ROUND SIDE)

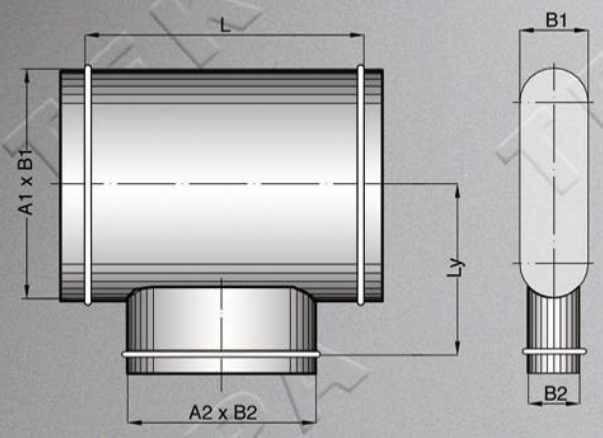

L = A2 + 100 mm **L_y = A1/2 + 50 mm**

OVAL T PARÇASI (DÜZ KENARA)
OVAL TEE PIECE (TO FLAT SIDE)

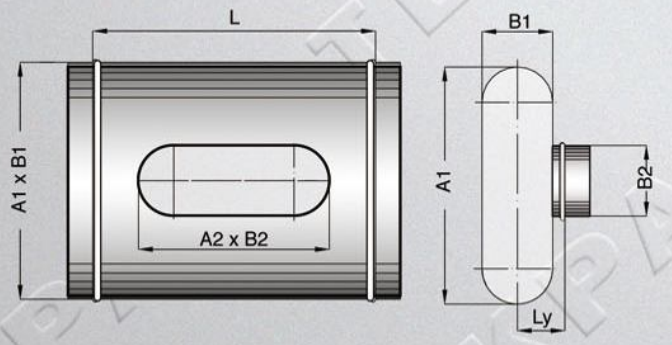

L = A2 + 100 mm **L_y = B1/2 + 50 mm**

* Bu uzunlukların dışında istenilen ebatlarda ve uzunluklarda, contalı ve contasız imal edilirler.
/ It's also possible to produce every length,size and colour with or without gasket that customer needs.

OVAL İSTAVROZ / *OVAL CROSS*

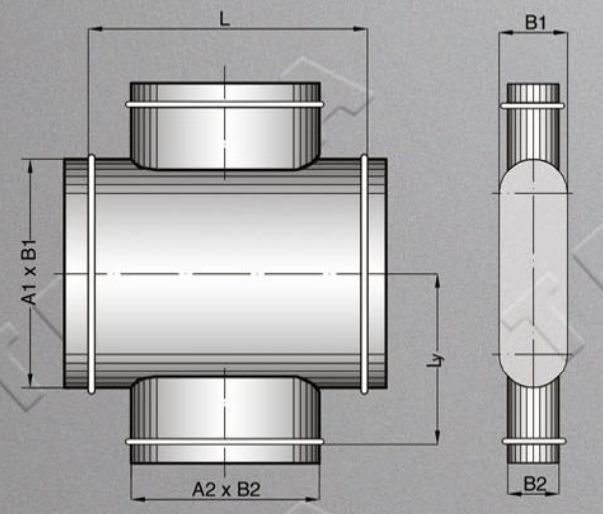

L = A2 + 100 mm **L_y = A1/2 + 50 mm**

OVAL T PARÇASI 45º / *OVAL TEE PIECE 45º*

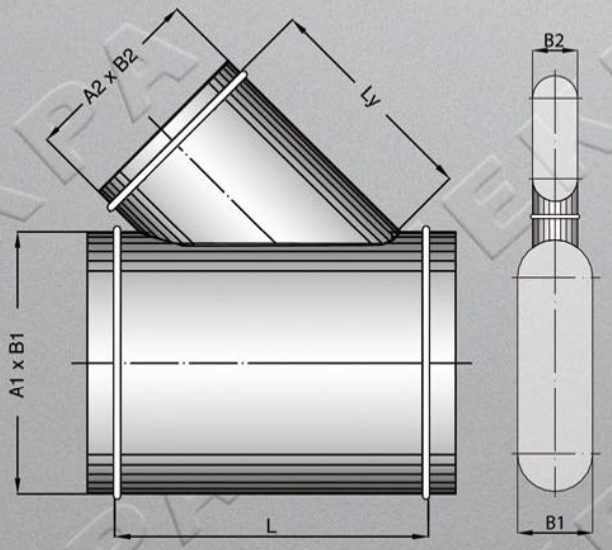

L = (A2 / sin 45º) + 100 mm **L_y = (A2 / tan 45º) + 50 mm**

* Bu uzunlukların dışında istenilen ebatlarda ve uzunluklarda, contalı ve contasız imal edilirler.
/ It's also possible to produce every length,size and colour with or without gasket that customer needs.

OVAL KELEPÇE / *OVAL HANGER*

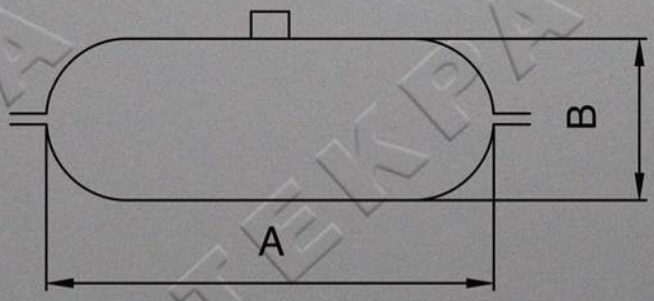

TEKPA

YUVARLAK KESİTLİ SPİRAL KENETLİ HAVALANDIRMA KANALI • *CIRCULAR DUCTS WITH SPIRAL SEAM AND FITTINGS*

Tekpa hava kanalları ve fitingsleri havanın kullanıldığı her yerde pratik çözümler yaratır. Sıcak-soğuk hava giriş ve çıkışlarında, havalandırma kanallarında kolay montaj avantajına sahiptir. Modüler yapısıyla en karmaşık binalara bile kolayca uygulanabilir. Fitingsleri sayesinde ana borudan değişik çapta çıkmalar yapılabilir. Alüminyum, galvaniz ve paslanmaz saçtan üretilir. Spiral kenetleri herhangi bir sızmanın önüne geçer. 71 mm'den 1250 mm'ye kadar değişik çaplarda imalat mevcuttur. Aynı zamanda tüm parçaları istenilen renge uygun üretilir.

Our tubes and fittings creat very practical solutions. The tubes and fittings can be installed very easy and fast. This system can be applied to very complex constructions. These tubes and fittings can be produced as aluminium, galvanized and stainless steel. This systems are very tight, leakproof and reliable. From the diameter ∅ 71 mm to ∅ 1250 mm can be produced. Also, the pieces can be coloured.

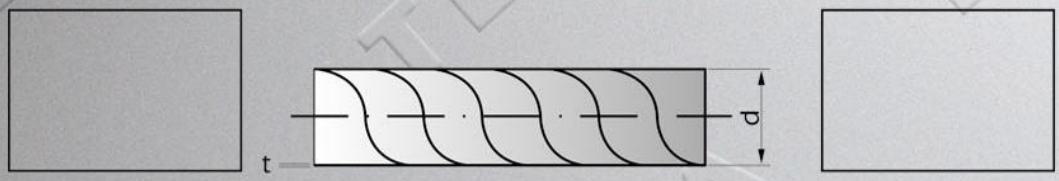

d (mm)	Spir. Ken. Hav. Kanalı Et Kalınlığı t(mm) Spiral - Seam Tubes and Fittings Thickness t(mm)	Bağlantı Elemanları Et Kalınlığı t(mm) The Thickness of the Tubes and Fittings t(mm)
125	0,5	0,5
140	0,5	0,5
150	0,5	0,5
160	0.5	0.6
180	0.6	0.6
200	0.6	0.6
224	0.6	0.6
250	0.6	0.6
280	0.6	0.6
300	0.6	0.6
315	0.6	0.6
355	0.8	0.6
400	0.8	0.6
450	0.8	0.7
500	0.8	0.7
560	0.8	0.7
600	0.8	0.7
630	0.8	0.9
710	0.8	0.9
800	0.8	0.9
900	0.8	0.9
1000	0.9	0.9
1120	0.9	0.9
1250	0.9	0.9

- İç ve dış izoleli imalatlarımız mevcuttur.
- Standart imalatlarımız 3m - 6m dir.
- İstenilen çap ve boyda boru imalatı yapılmaktadır.
- İstenilen renkte imalat yapılmaktadır.
- Tüm imalatlarımız SPIRO INTERNATIONAL SA makinaları ile üretilmektedir.

- Inside and outside of these pieces can be isolated in our company.
- The standard length of the production is 3 m or 6 m
- It is also possible to produce each dimension customer needs
- Every colour customer appreciates is possible
- All productions are produced by SPIRO INTERNATIONAL SA machines.

TEKPA

45° DİRSEK – *45º BENDS*

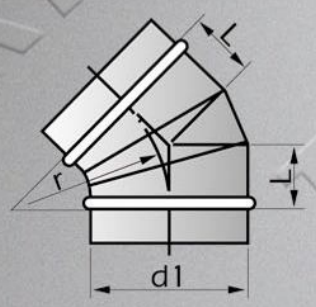

r=1xd1

d1 (mm)	L (mm)
125	52
140	58
150	62
160	66
180	73
200	83
224	93
250	104
280	116
300	124
315	130
355	145
400	162
450	186
500	204
560	232
600	249
630	261
710	294
800	331
900	373
1000	414
1120	464
1250	518

90° DİRSEK – *90º BENDS*

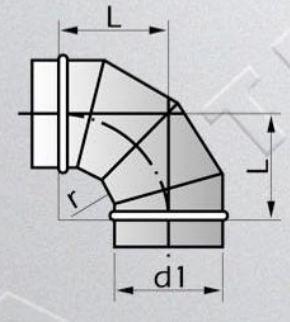

r=1xd1

d1 (mm)	L (mm)
125	125
140	140
150	150
160	160
180	180
200	200
224	224
250	250
280	280
300	300
315	315
355	355
400	400
450	450
500	500
560	560
600	600
630	630
710	710
800	800
900	900
1000	1000
1120	1120
1250	1250

▪ r = 1.5 d_1 olarak imalatımız mevcuttur. ▪ r = 1.5 d_1 is also possible

▪ r = 2 d_1 olarak imalatımız mevcuttur. ▪ r = 2 d_1 is also possible

▪ Contalı ve contasız imalatımız mevcuttur. ▪ The products can be produced with or without gaskets.

TEKPA

60° DİRSEK – *60º BENDS*

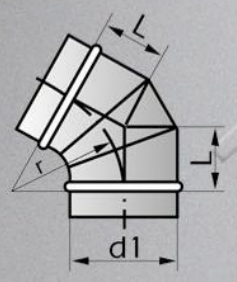

r=1xd1

d1 (mm)	L (mm)
125	72
140	80
150	86
160	92
180	101
200	115
224	129
250	144
280	162
300	173
315	182
355	205
400	231
450	260
500	290
560	325
600	350
630	365
710	412
800	465
900	522
1000	580
1120	650
1250	725

30° DİRSEK – *30º BENDS*

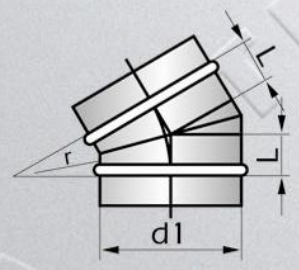

r=1xd1

d1 (mm)	L (mm)
125	33
140	37
150	40
160	43
180	47
200	55
224	58
250	67
280	75
300	80
315	84
355	95
400	107
450	122
500	135
560	151
600	162
630	170
710	192
800	216
900	243
1000	270
1120	302
1250	338

- r = 1.5 d_1 olarak imalatımız mevcuttur. ▪ r = 1.5 d_1 is also possible
- r = 2 d_1 olarak imalatımız mevcuttur. ▪ r = 2 d_1 is also possible
- Contalı ve contasız imalatımız mevcuttur.
- The products can be produced with or without gaskets.

TEKPA

REDÜKSİYON – *REDUCER*

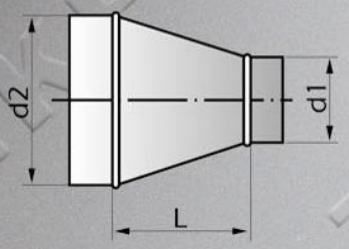

ASİMETRİK REDÜKSİYON
ASYMMETRIC REDUCER

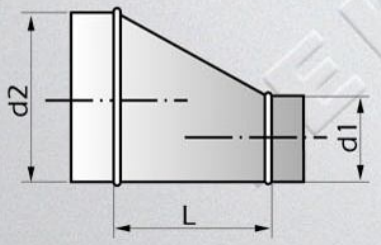

d2 (mm)	d1 (mm)	L (mm)
140	125	100
150	140	100
160	150	100
200	160	100
200	180	100
224	200	100
250	160	154
250	200	100
250	224	100
280	250	100
300	250	100
315	200	188
315	250	119
315	280	100
315	300	100
355	250	174
355	315	100
400	315	152
450	400	109
500	450	109
560	500	122
600	560	100
630	600	100
710	630	155
800	710	174
900	800	187
1000	900	187
1120	1000	215
1250	1120	229

TEKPA

▪ İstenilen ebatlarda imalat yapılmaktadır. ▪ It is also possible to produce each dimension customer needs
▪ Contalı ve contasız imalatımız mevcuttur. ▪ The products can be produced with or without gaskets.

TE – *T-PIECE*

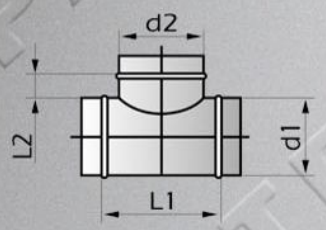

İSTAVROZ – *CROSS*

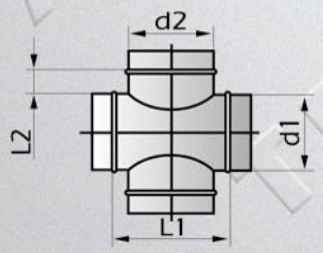

d1 (mm)	d2 (mm)	L1 (mm)	L2 (mm)
125	125	215	50
140	125	215	50
140	140	230	50
150	140	230	50
150	150	240	50
160	150	240	50
160	160	245	50
180	160	245	50
180	180	270	50
200	160	245	50
200	180	270	50
200	200	330	50
224	200	290	50
224	224	310	50
250	160	245	80
250	200	290	80
250	224	340	80
250	250	350	80
280	224	355	80
280	250	380	80
300	200	330	80
300	224	355	80
300	250	380	80
315	200	330	100
315	250	380	100
315	315	465	100
355	250	380	100
355	315	465	100
355	355	570	100
400	300	422	100
400	315	465	100
400	355	525	100
400	400	570	100
450	315	465	100
450	355	525	100
450	400	570	100
450	450	620	100
500	355	525	100
500	400	570	100
500	450	620	100

- Contalı ve contasız imalatımız mevcuttur.
- The products can be produced with or without gaskets.

TEKPA

MANŞON – *CONNECTOR*

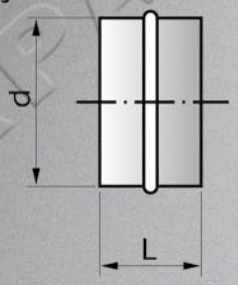

KAPAK – *END CUP*

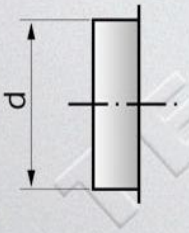

d (mm)	L (mm)
125	90
140	90
150	90
160	90
180	90
200	90
224	90
250	130
280	130
300	130
355	130
400	130
450	170

d (mm)	L (mm)
125	90
140	90
150	90
500	170
560	170
600	170
630	170
710	170
800	170
900	210
1000	210
1120	210
1250	250
	250

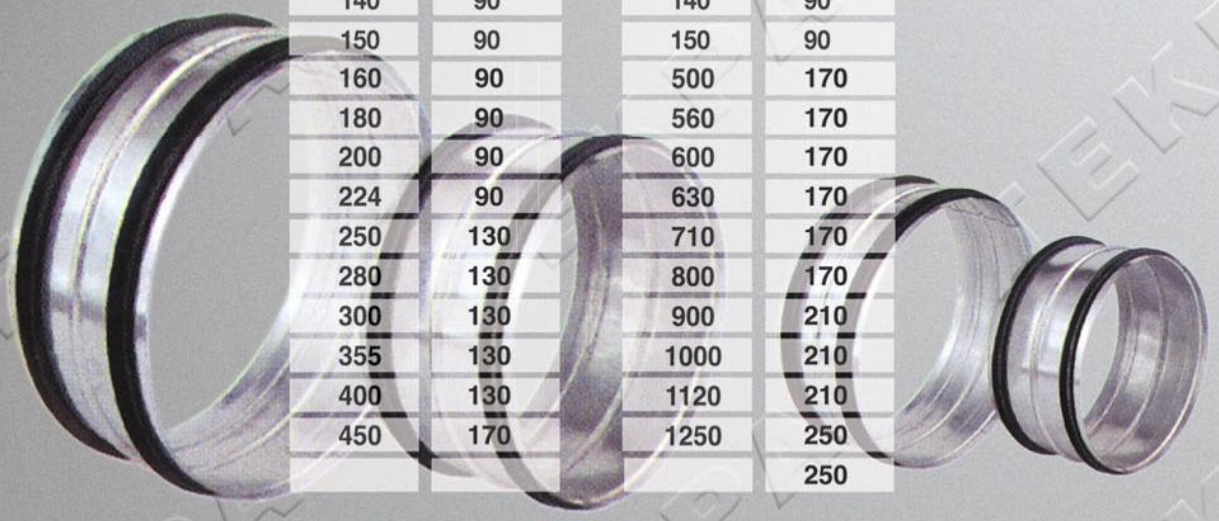

▪ Contalı ve contasız imalatımız mevcuttur. ▪ The products can be produced with or without gaskets.

ŞAPKA – *HAT*

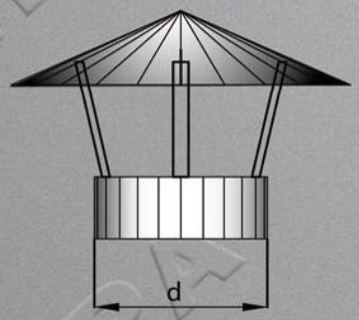

DAMPER – *DAMPER*

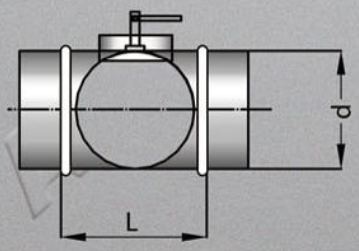

d (mm)	L (mm)
125	175
140	190
150	200
160	210
180	230
200	250
224	274
250	300
280	330
300	350
355	405
400	450
450	500

d (mm)	L (mm)
125	175
140	190
150	200
500	550
560	610
600	650
630	680
710	760
800	850
900	950
1000	1050
1120	1170
1250	1300

▪ Contalı ve contasız imalatımız mevcuttur. ▪ The products can be produced with or without gaskets.

TEKPA

BAĞLANTI ELEMANLARI – *THE TUBES AND FITTINGS*

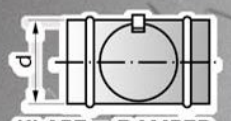

KLAPE ▪ DAMPER

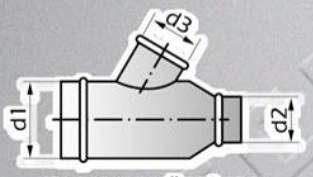

ÇATAL REDÜKSİYON
SADDLE PIECE WITH REDUCER

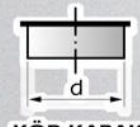

KÖR KAPAK
END CAP

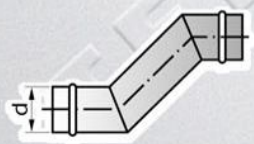

S (ETAGEN)
S (ETAGEN)

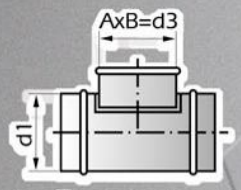

DİKDÖRTGEN BRANŞMAN
T-PIECE WITH RECTANGULAR SADDLE

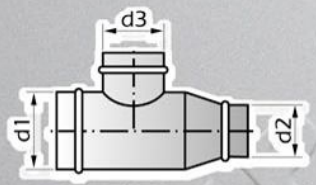

TE REDÜKSİYON 90°
T-PIECE 90° WITH REDUCER

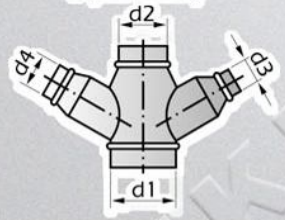

ÇATAL REDÜKSİYON
COLLAR PIECE REDUCER

KELEPÇE
DUCT CLIP

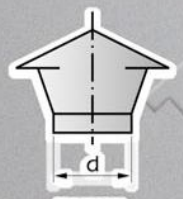

ŞAPKA
HAT

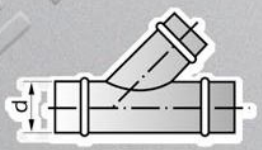

AÇILI TE
ANGULAR T - PIECE

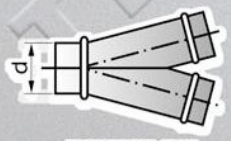

PANTOLON
TWIN BEND

FLANS
FLANGE

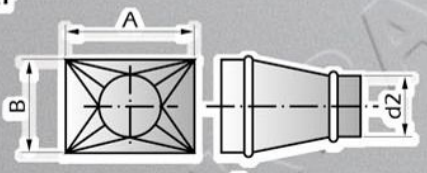

ADAPTÖR
REDUCER FROM ROUND TO REGTANGULAR

Y REDÜKSİYON
Y - REDUCER

- İstenilen ebatlarda imalat yapılmaktadır. ▪ Fittings can be produced in any dimension according to the customer's demand.
- Contalı ve contasız imalatımız mevcuttur. ▪ The products can be produced with or without gaskets.

BAĞLANTI ELEMANLARI MONTAJ DETAYI
THE DETAILS OF THE FITTINGS INSTALATION

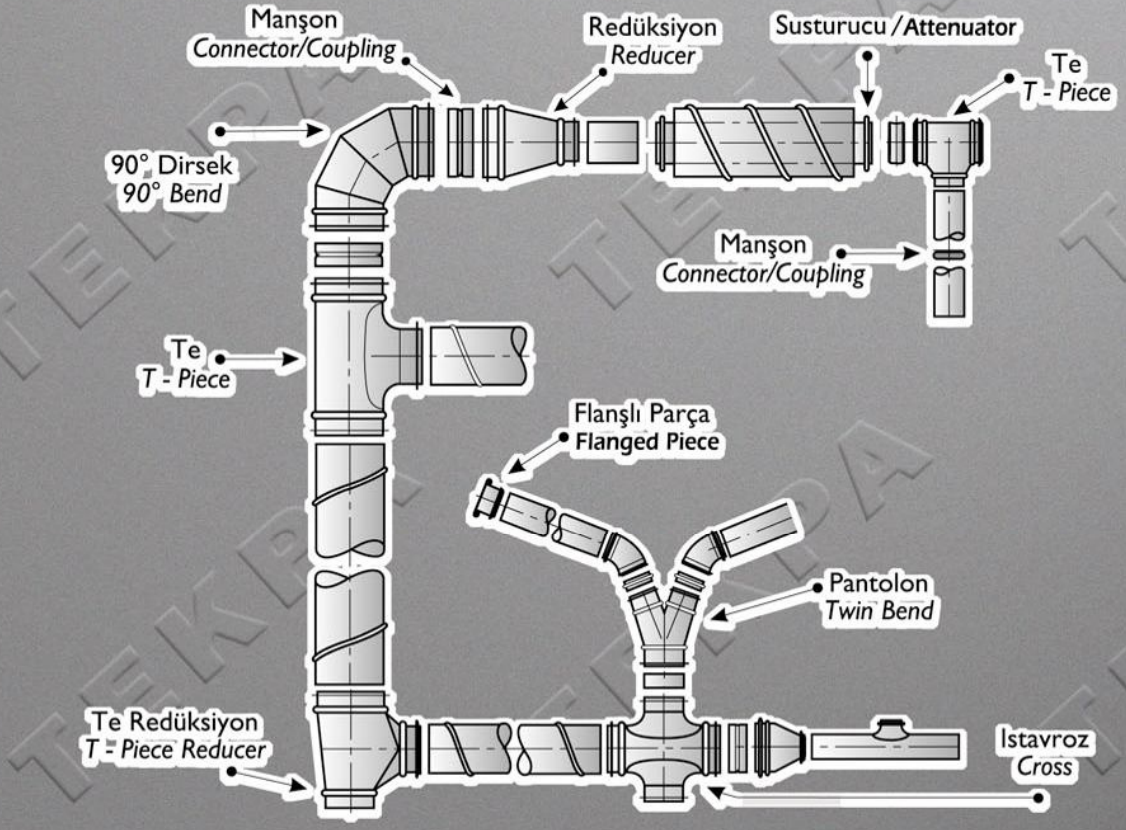

TEKPA

BACA - *CHIMNEY*

Tek Cidar Baca Sistemi

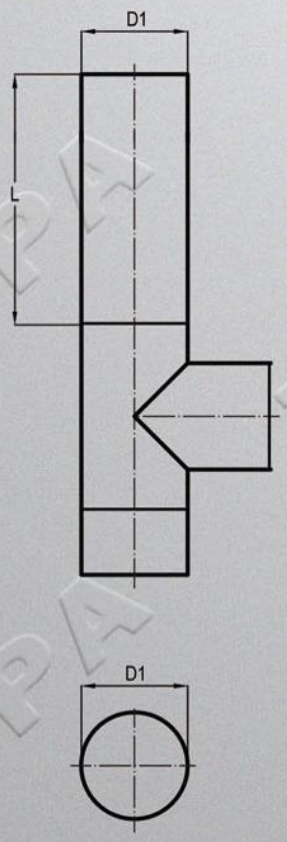

Çift Cidar Baca Sistemi

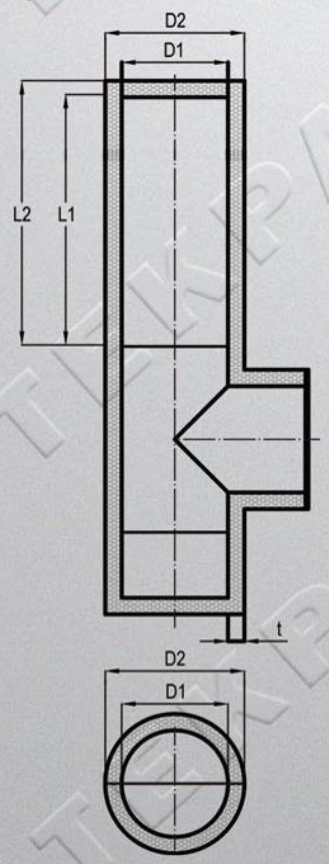

Tek Cidar Baca Sistemi

Cidar: AISI 316 L Kalte paslanmaz çelikten 0,60 mm ila 1,2 mm kalınlığında olur.
Fuel-oil yakıtla kazanlarda, endüstriyel cihazlarda, havalandırmalarda, sıvı yakıtlı kazanların kullanıldığı, dar şaftlı eski binaların düşey bağlantılarında kullanılmaktadır.

Bağlantı bölgeleri yüksek ısıya dayanıklı silikon ile kaplanarak sızdırmazlık sağlanır. Modüller birbirine kelepçe ile bağlanır. Sistem kendi içerisinde ısıl genleşmeleri kompanze edecek şekilde tasarlanmıştır. Modüler sistemdeki konik yapı ve baca üzerindeki kaynak teknolojisi sayesinde çok kolay montaj kabiliyetine sahiptir.

Sistem tek cidarlı olduğundan ısı geçirgenliği yüksektir. Sistem içerisinden geçen baca gazının sıcaklığı aynı orana yakın miktarda dış ortama iletilmektedir. Bu sebeple sıcaklıktan etkilenen cihazlar, plastik hammaddeli malzemeler, patlayıcılar, yanıcı gaz ve yakıtlar, elektrik tesisatları, cam malzemeler, tekstil ürünleri, vb yanıcı ve eriyici malzemenin sisteme yakın konuşlandırılmaması gerekmektedir. sistemin çalışması esnasında baca üzerinde meydana gelen yüksek yüzey sıcaklığından dolayı insanların çıplak el ile sisteme dokunmaları sakıncalıdır. Isıtma kazanlarının kazan dairesinden geçen yatay ve dikey bağlantılarında, binaların daire içlerine açılan mevcut pencerelerinin bulunduğu boşluklardan geçen yatay veya dikey bağlantılarında, daire içlerinde açıktan geçen yatay veya dikey bağlantılarda kullanılması durumunda kesinlikle izolasyon tavsiye edilmektedir.

Çift Cidar Baca Sistemi

İç cidar: AISI 316 Kalte paslanmaz çelikten 0,60 mm ila 1,2 mm kalınlığındadır.
Dış cidar: 304 Kalte paslanmaz çelikten 0,60 mm ila 1,2 mm kalınlığındadır ya da 0,60 mm Alüminyumdur
İzolasyon: 30 mm - 50 mm kalınlığında rabizt telli kaya yünü izoleli

Bağlantı bölgeleri yüksek ısıya dayanıklı silikon ile kaplanarak sızdırmazlık sağlanır. Modül iç cidarları birbirine kelepçe ile bağlanır. Sistem kendi içerisinde ısıl genleşmeleri kompanze edecek şekilde tasarlanmıştır. Modüler sistemdeki konik yapı ve iç cidar üzerindeki kaynak teknolojisi sayesinde çok kolay montaj kabiliyetine sahiptir.

Sistemin iç ve dış cidarları paslanmaz çelik olduğundan yüksek mukavemetli ve uzun ömürlüdür.

Sistem çift cidarlı olduğundan ısı geçirgenliği düşüktür. Sistem içerisinden geçen baca gazının sıcaklığı dış ortama iletilmediğinden yoğuşma düşük, baca verimliliği yüksektir.

TEKPA

JET - CAP

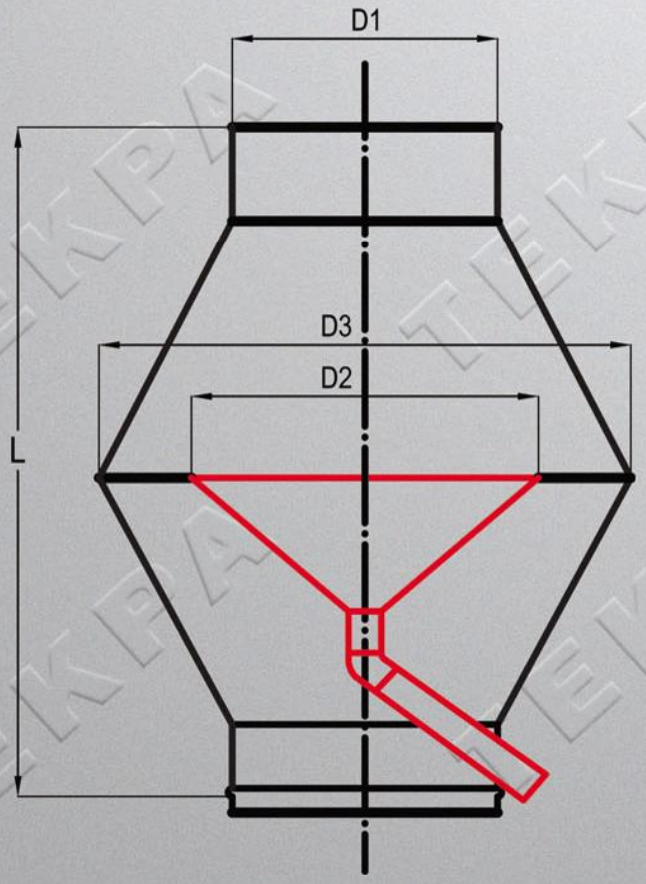

Jet - cap baca sistemleri

Jet - cap sistemleri baca gazını ve bu gazın içindeki zararlı partikülleri sistemden hızlı bir şekilde uzaklaştırılması için ideal bir çözüm sunar.
Jet - cap sistemlerinin, baca gazının hareketine engel bir kompenenti olmadığı için sistemde çok daha az basınç düşümleri meydana gelir ve bu da daha ekonomik fanların seçimini olanaklı kılar. İç yapısında bulunan drenaj sistemi yağmur suyunu toplayarak sistemden dışarı atılmasını sağlar.

Aşağıda belirtilen standart yuvarlak kanal çaplarının dışındada baca çapına uygun imalatlarımız mevcuttur.

D_1(mm)	D_1(mm)
160	450
180	500
200	560
224	600
250	630
280	710
300	800
315	900
355	1000
400	1120
	1250

TEKPA

SPİRAL KENETLİ SUSTURUCULAR – *SPIRAL - SEAM SILENCERS*

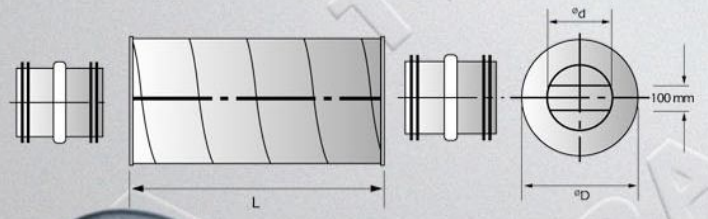

Tanımlama Description	ⱺd nom mm	ⱺD mm	L mm	Oktav Bant Aralığında (Hz) Ses Değeri Düşümü (dB) Ins. attenuation (dB) In octave bands (Hz) 125	250	500	1000	2000	4000
160-300	160	280	300	2	8	12	15	15	14
160-600	160	280	600	3	11	22	33	42	29
160-900	160	280	900	8	14	23	39	37	25
160-1200	160	280	1200	11	19	35	38	47	41
200-300	200	315	300	2	4	8	15	18	13
200-600	200	315	600	4	8	15	31	28	20
200-900	200	315	900	8	9	20	32	35	23
200-1200	200	315	1200	11	17	26	34	40	26
250-600	250	355	600	6	9	13	24	15	15
250-900	250	355	900	8	11	20	33	24	18
250-1200	250	355	1200	10	13	25	38	29	24
315-600	315	500	600	5	5	11	19	12	10
315-900	315	500	900	7	9	16	30	18	14
315-1200	315	500	1200	9	12	21	36	18	17
400-600	400	600	600	5	6	9	13	10	7
400-900	400	600	900	7	7	14	22	15	13
400-1200	400	600	1200	7	10	14	22	18	13
500-900	500	710	900	6	8	14	16	13	13
500-1200	500	710	1200	8	11	22	24	17	16
630-900	630	800	900	4	7	12	12	12	10
630-1200	630	800	1200	5	10	16	15	15	11
800-1200	800	1000	1200	4	5	10	9	15	12
800-1500	800	1000	1500	4	7	13	12	15	12

Tanımlama Description	ⱺd nom mm	ⱺD mm	L mm	Oktav Bant Aralığında (Hz) Ses Değeri Düşümü (dB) Ins. attenuation (dB) In octave bands (Hz) 125	250	500	1000	2000	4000
315-600	315	500	600	7	15	18	26	34	24
315-900	315	500	900	11	18	26	37	40	28
315-1200	315	500	1200	15	21	33	41	46	40
400-600	400	600	600	8	9	16	22	24	19
400-900	400	600	900	11	14	22	34	32	23
400-1200	400	600	1200	11	21	30	38	43	28
500-900	500	710	900	8	12	19	27	21	19
500-1200	500	710	1200	10	16	26	35	29	22
630-1200	630	800	1200	8	11	23	38	23	19
630-1500	630	800	1500	10	15	23	39	26	20
800-1200	800	1000	1200	5	9	17	23	21	16
800-1500	800	1000	1500	5	12	19	26	23	18

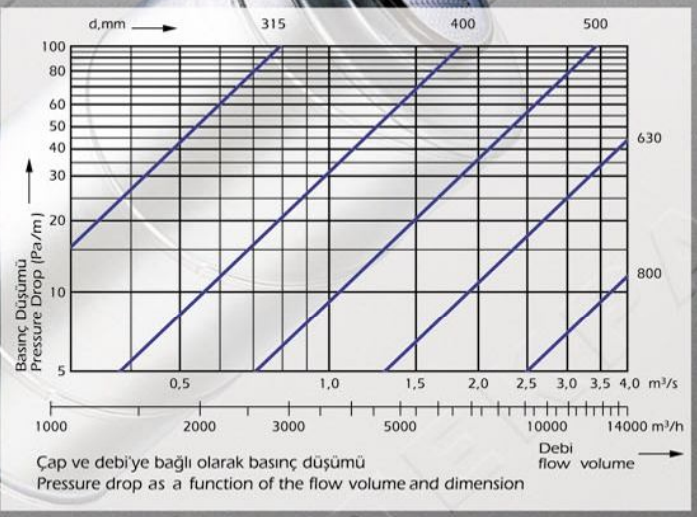

Çap ve debi'ye bağlı olarak basınç düşümü
Pressure drop as a function of the flow volume and dimension

TEKPA

DİKDÖRTGEN KESİTLİ İZOLELİ VE İZOLESİZ SIZDIRMAZ HAVA KANALLARI
RECTANGULAR LEAK PROOF AIR DUCTS WITH OR WITHOUT ISOLATION

Tüm imalatlarımız Twin Seam Company makinaları ile üretilmektedir.
All our productions are produced by Twin Seam Company machines.

DİKDÖRTGEN KANAL LİSTESİ / *RECTANGULAR DUCT LIST*

Kanal Uzun Kenarı/ *Duct Long Side*	Saç Kalınlığı / *Sheet thickness*	Flanş / *Flange*
250 mm' ye kadar olanlarda / *Up to 250 mm length*	0.55	25
499 mm' ye kadar olanlarda / *Up to 499 mm length*	0.65	25
999 mm' ye kadar olanlarda / *Up to 999 mm length*	0.75	35
1490 mm' ye kadar olanlarda / *Up to 1490 mm length*	0.95	35
2000 mm' ye kadar olanlarda / *Up to 2000 mm length*	1.05	35

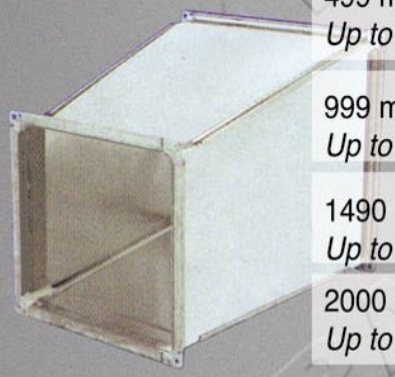

- Kanal uzunluğu standart 1.2 m. olup yatay takviyeli baklava atılmıştır.
- Makinalarımızda istendiği taktirde U form, L form imalatı yapılabilmektedir.
- Maximum kanal boyutu 2500 mm. x 2500 mm.
- Minimum kanal boyutu 140 mm. x 150 mm.
- Minimum L - Formu 115 x 25 mm.

- *The standard length of the ducts are 1.2 m.*
- *According to customer demands, we can produce L Form and U Form ducts.*
- *Maximum duct size is 2500 mm. x 2500 mm.*
- *Minimum duct size is 140 mm. x 150 mm.*
- *Minimum L- Section is 115 x 25 mm.*

KARE KANAL TİPİ SUSTURUCU – *RECTANGULAR ATTENUATOR*

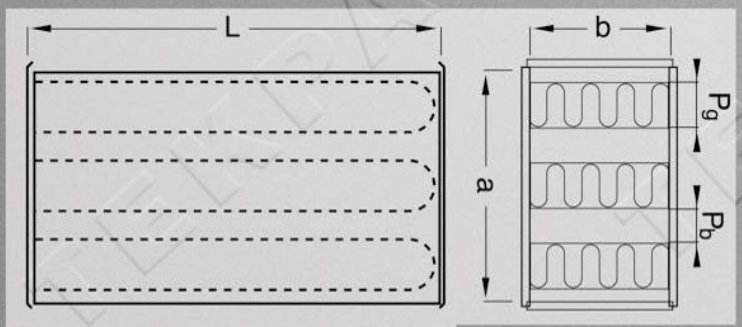

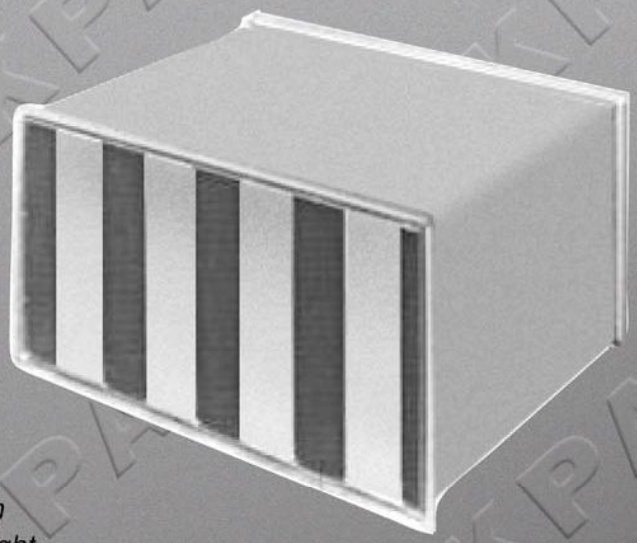

TKS ....

a [mm]
b [mm]
L [mm]
P_g [mm]
P_b [mm]

a : Genişlik [mm] / *width*
b : Yükseklik [mm] / *height*
L : Uzunluk [mm] / *length*
P_g : Panel genişliği [mm] / *splitter thickness*
P_b : Paneller arası boşluk [mm] / *airway width*

Ses düşüm değerleri, boyutlar, enerji tasarrufu ve daha fazla teknik bilgi için bize ulaşın.
Please call us for more technical knowledge, dimensions, energy saving and attenuation values.

TEKPA

TEKPA

- Oval kesitli, spiral kenetli hava kanalları ve fitingsleri
- Yuvarlak kesitli, spiral kenetli hava kanalları ve fitingsleri
- Paslanmaz çelik bacalar
- Jet-cap
- Susturucular
- Dikdörtgen kesitli, izoleli ve izolesiz sızdırmaz hava kanalları
- Hazır izoleli tesisat boruları

Fabrika / Merkez: Fatih Mah. 184 Sok. No. 29 35410 Sarnıç - İzmir
Tel: (232) 281 4444 - 281 4545 • Fax: 281 2181
e-mail: tekpamuh@tekpamuh.com

www.kosgeb.gov.tr

KOSGEB